TERMÉKADATLAP - PF11-3A

Relé aljzat

RM11, RT11

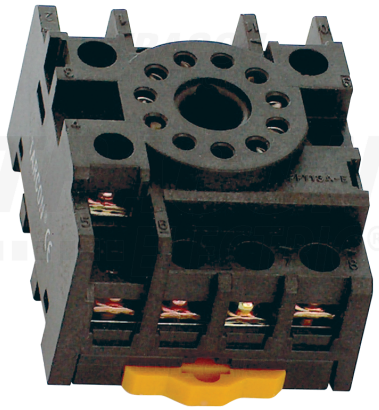

- **Szigetelőanyag éghetőségi oszt. (UL 94):** DIN (kalap)sín 35 mm
- **Lábak száma:** 11
- **Szigetelőanyag éghetőségi oszt. (UL 94):** 55 mm
- **Magasság:** 30 mm
- **Mélység:** 43 mm

A reléfoglalatok szerelőlemezre csavarozhatók, vagy 35×7 mm méretű EN 50022 szerinti szerelősínre rögzíthetők, csavaros csatlakozókapcsokkal rendelkeznek, amelyhez min. 1 db 0,5 mm2, illetve maximum 2 db 1,0 mm ^{2} vagy 1 db 1,5 mm ^{2} keresztmetszetű rézvezeték csatlakoztatható.

A reléfoglalatok tartozéka a reléket helyzetükben rögzítő rugózó elem!
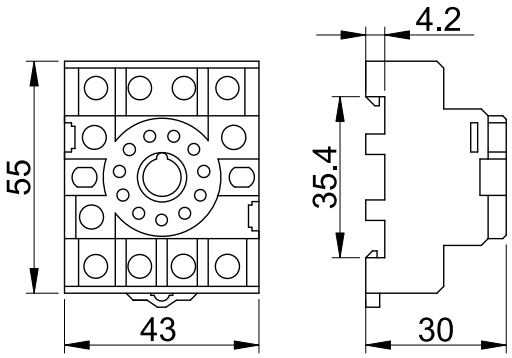
Méretrajz